SAINT-GOBAIN PAM	VALVOLA DI SOSTEGNO O DI SFIORO DELLA PRESSIONE E2116-00	CODICE SCH003	REV. 00
		DISEGNATORE Trentini G.	DATA 21.09.95

N°	DESCRIZIONE – DESCRIPTION BESCHREIBUNG	TIPO–TYPE	N°	DESCRIZIONE – DESCRIPTION BESCHREIBUNG	TIPO–TYPE
01	VALVOLA PRINCIPALE	E2001			
02	VALVOLE A SFERA (A–B–C)	OTTONE NICHELATO			
03	DISTRIBUTORE IDRAULICO	TUP-93			
04	PILOTA CONTROLLO PRESSIONE DI MONTE	PV20C			
05	INDICATORE DI POSIZIONE (CON VALVOLA DI SFIATO)	E50			
06	TUBO	AISI 304			
07	RACCORDO	OTTONE NICHELATO			
08	VALVOLA A SFERA PER MANOMETRO	OTTONE NICHELATO			
09	PROTEZIONE VITE DI REGOLAZIONE	PVC			
10	MANOMETRO (OPTIONAL)	PVC			

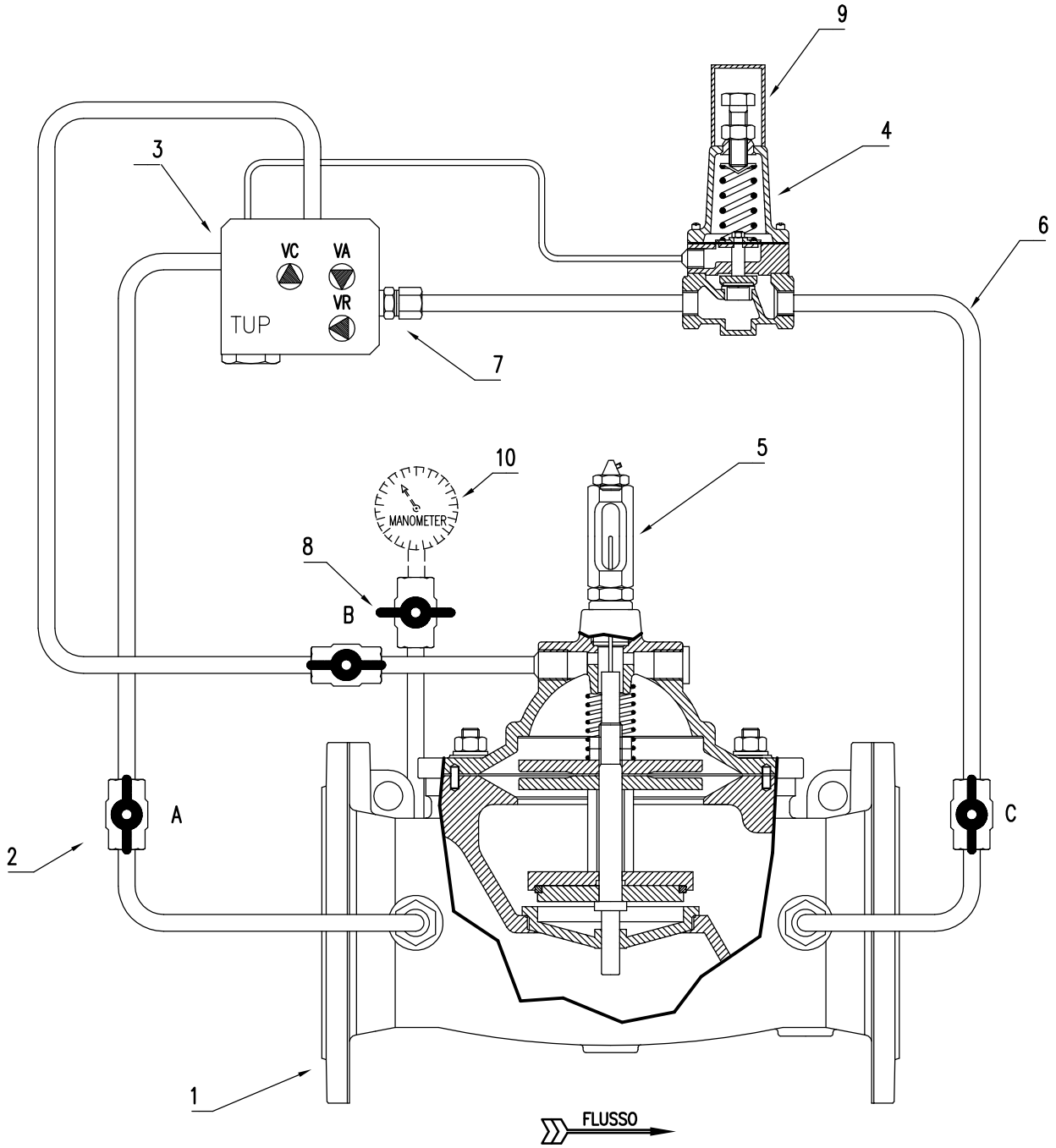

REV.	DATA	DESCRIZIONE
00	00.00.00	